金刚光伏
GOLDEN SOLAR

JGYC-210-12BB

异质结双面微晶电池

- 异质结技术
- 双面高效发电
- 弱光性能优异
- 超高转换效率
- 低温度系数
-

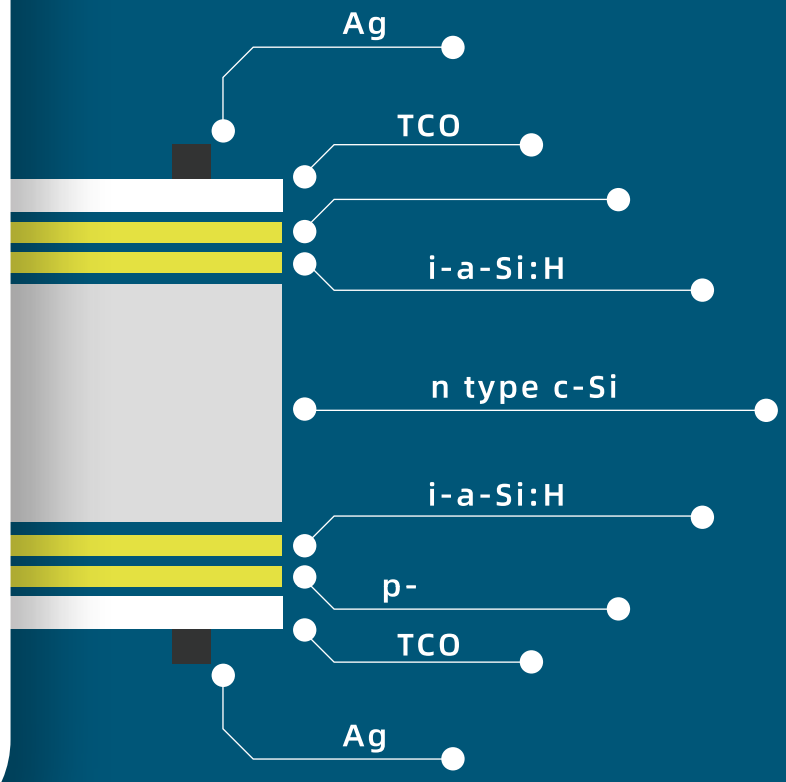

金刚光